YE3 系列

三相异步电动机

YE3 series three-phase induction motor

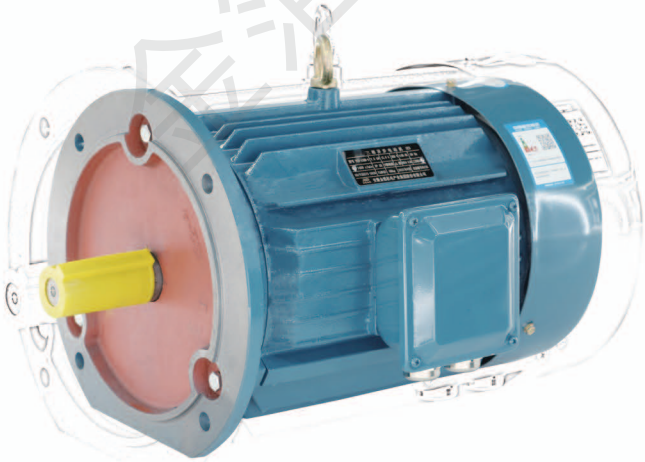

产品特点

YE3系列三相异步电机执行标准为GB/T28575-2020，其效率达到GB18613-2020《中小型电动机能效限定值及能效等级》中的3级能效标准，同时满足IEC60034-30-1中的IE3级能效。与普通Y2系列相应规格比较，效率平均提高10%左右，且在50-100%负荷范围内有比较平坦的效率特性。安装尺寸和功率等级完全符合IEC标准和DIN42673标准，冷却方式为IC411，防护等级为IP55，适用于一般场所和无特殊要求的机械，如风机、压缩机、水泵、运输机械、农业机械等。采用规范化设计、优质原材料、先进的加工设备，此系列电机节能效果显著、振动小、噪声低、性能稳定、安全可靠。

Product Characteristics

The performance standard of YE3 series three-phase asynchronous motors is GB/T28575-2020,its efficiency reaches the level 3th energy efficiency standard of GB18613-2020《Minimum allowable values of energy efficiency and values of efficiency grades for motors》, meanwhile meets the level IE3 energy efficiency standard of IEC60034-30-1. Compared with the corresponding specifications of ordinary Y2 series, the efficiency of the motor is increased by about 10% on average and has relatively flat efficiency characteristics in the range of 50-100% load. The installation size and power level are in completely compliance with IEC standard and DIN42673 standard. The cooling mode is IC411, and protection class is IP55. It is suitable for general places and machinery without special requirements, such as fans, compressors, pumps, transportation machinery, agricultural machinery, etc. Adopting standardized design, high-quality raw materials and advanced processing equipment, this series of motors have remarkable energy-saving effect, low vibration, low noise, stable performance, safe and reliable.

产品技术数据（380V，50Hz）Product technical data(380V,50Hz)

型号 Type	功率 kW	转速 r/min	效率 Eff.%	功率因数 P.F	额定电流 A	堵转电流倍数 I_{st}/I_N	额定转矩 N*m	堵转转矩倍数 T_{st}/T_N	最大转矩倍数 T_{max}/T_N	噪声 dB(A)	重量 kg
同步转速 3000r/min											
YE3-80M1-2	0.75	2850	80.7	0.82	1.72	7	2.51	2.3	2.3	62	16
YE3-80M2-2	1.1	2840	82.7	0.83	2.43	7.6	3.7	2.2	2.3	62	17
YE3-90S-2	1.5	2850	84.2	0.84	3.22	7.9	5.03	2.2	2.3	67	20
YE3-90L-2	2.2	2850	85.9	0.85	4.58	7.9	7.37	2.2	2.3	67	22
YE3-100L-2	3	2870	87.1	0.87	6.02	8.5	9.98	2.2	2.3	74	33
YE3-112M-2	4	2890	88.1	0.88	7.84	8.5	13.2	2.2	2.3	77	40
YE3-132S1-2	5.5	2900	89.2	0.88	10.6	8.5	18.1	2	2.3	79	55
YE3-132S2-2	7.5	2900	90.1	0.88	14.4	8.5	24.7	2	2.3	79	58
YE3-160M1-2	11	2940	91.2	0.89	20.6	8.5	35.7	2	2.3	81	115
YE3-160M2-2	15	2940	91.9	0.89	27.9	8.5	48.7	2	2.3	81	122
YE3-160L-2	18.5	2940	92.4	0.89	34.2	8.5	60.1	2	2.3	81	145
YE3-180M-2	22	2950	92.7	0.89	40.5	8.5	71.2	2	2.3	83	192
YE3-200L1-2	30	2950	93.3	0.89	54.9	8.5	97.1	2	2.3	84	252
YE3-200L2-2	37	2950	93.7	0.89	67.4	8.5	119.8	2	2.3	84	275
YE3-225M-2	45	2960	94	0.9	80.8	8	145.2	2	2.3	86	315
YE3-250M-2	55	2970	94.3	0.9	98.5	8	176.9	2	2.3	89	417
YE3-280S-2	75	2970	94.7	0.9	133.7	7.5	241.2	1.8	2.3	91	571
YE3-280M-2	90	2970	95	0.9	159.9	7.5	289.4	1.8	2.3	91	607
YE3-315S-2	110	2984	95.2	0.9	195.1	7.5	352.0	1.8	2.3	92	1170
YE3-315M-2	132	2984	95.4	0.9	233.6	7.5	422.5	1.8	2.3	92	1288
YE3-315L1-2	160	2984	95.6	0.91	279.4	7.5	512.1	1.8	2.3	92	1351
YE3-315L2-2	200	2984	95.8	0.91	348.6	7.5	640.1	1.8	2.2	92	1458
YE3-355M-2	250	2980	95.8	0.91	435.7	7.5	801.2	1.6	2.2	100	1860
YE3-355L-2	315	2980	95.8	0.91	549	7.5	1009.5	1.6	2.2	100	2108
同步转速 1500r/min											
YE3-80M1-4	0.55	1390	80.8	0.75	1.38	6.6	3.78	2.4	2.3	56	16
YE3-80M2-4	0.75	1390	82.5	0.75	1.84	6.6	5.15	2.3	2.3	56	17
YE3-90S-4	1.1	1390	84.1	0.76	2.61	6.8	7.56	2.3	2.3	59	21
YE3-90L-4	1.5	1390	85.3	0.77	3.47	7	10.3	2.3	2.3	59	24
YE3-100L1-4	2.2	1420	86.7	0.81	4.76	7.6	14.8	2.3	2.3	64	34
YE3-100L2-4	3	1420	87.7	0.82	6.34	7.6	20.2	2.3	2.3	64	37
YE3-112M-4	4	1430	88.6	0.82	8.37	7.8	26.7	2.2	2.3	65	42
YE3-132S-4	5.5	1450	89.6	0.83	11.2	7.9	36.2	2	2.3	71	64
YE3-132M-4	7.5	1450	90.4	0.84	15	7.5	49.4	2	2.3	71	68
YE3-160M-4	11	1460	91.4	0.85	21.5	7.7	72.0	2.2	2.3	73	127
YE3-160L-4	15	1460	92.1	0.86	28.8	7.8	98.1	2.2	2.3	73	143
YE3-180M-4	18.5	1470	92.6	0.86	35.3	7.8	120.2	2	2.3	76	196

产品技术数据（380V，50Hz）Product technical data(380V,50Hz)

型号 Type	功率 kW	转速 r/min	效率 Eff.%	功率因数 P.F	额定电流 A	堵转电流倍数 I_{st}/I_N	额定转矩 N*m	堵转转矩倍数 T_{st}/T_N	最大转矩倍数 T_{max}/T_N	噪声 dB(A)	重量 kg
YE3-180L-4	22	1470	93	0.86	41.8	7.8	142.9	2	2.3	76	215
YE3-200L-4	30	1470	93.6	0.86	56.6	7.3	194.9	2	2.3	76	275
YE3-225S-4	37	1480	93.9	0.86	69.6	7.4	238.8	2	2.3	78	328
YE3-225M-4	45	1480	94.2	0.86	84.4	7.4	290.4	2	2.3	78	355
YE3-250M-4	55	1480	94.6	0.86	102.7	7.4	354.9	2.2	2.3	79	453
YE3-280S-4	75	1480	95	0.88	136.3	6.9	484.0	2	2.3	80	596
YE3-280M-4	90	1480	95.2	0.88	163.2	6.9	580.7	2	2.3	80	693
YE3-315S-4	110	1484	95.4	0.89	196.8	7	707.9	2	2.2	88	1212
YE3-315M-4	132	1484	95.6	0.89	235.7	7	849.5	2	2.2	88	1350
YE3-315L1-4	160	1484	95.8	0.89	285.1	7.1	1029.7	2	2.2	88	1424
YE3-315L2-4	200	1484	96	0.9	351.7	7.1	1287.1	2	2.2	88	1510
YE3-355M-4	250	1488	96	0.9	439.6	7.1	1604.5	2	2.2	95	1876
YE3-355L-4	315	1488	96	0.9	553.9	7.1	2021.7	2	2.2	95	2200
同步转速 1000r/min											
YE3-80M1-6	0.37	890	73.5	0.7	1.09	6	3.97	1.9	2	54	16
YE3-80M2-6	0.55	890	77.2	0.72	1.5	6	5.9	1.9	2.1	54	17
YE3-90S-6	0.75	910	78.9	0.71	2.03	6	7.87	2	2.1	57	20
YE3-90L-6	1.1	910	81	0.73	2.83	6	11.5	2	2.1	57	24
YE3-100L-6	1.5	930	82.5	0.73	3.78	6.5	15.4	2	2.1	61	32
YE3-112M-6	2.2	940	84.3	0.74	5.36	6.6	22.4	2	2.1	65	40
YE3-132S-6	3	970	85.6	0.74	7.2	6.8	29.5	2	2.1	69	55
YE3-132M1-6	4	970	86.8	0.74	9.46	6.8	39.4	2	2.1	69	65
YE3-132M2-6	5.5	970	88	0.75	12.7	7	54.2	2	2.1	69	73
YE3-160M-6	7.5	970	89.1	0.79	16.2	7	73.8	2	2.1	73	124
YE3-160L-6	11	970	90.3	0.8	23.1	7.2	108.3	2	2.1	73	142
YE3-180L-6	15	980	91.2	0.81	30.9	7.3	146.2	2	2.1	73	181
YE3-200L1-6	18.5	980	91.7	0.81	37.8	7.3	180.3	2	2.1	73	230
YE3-200L2-6	22	980	92.2	0.81	44.8	7.4	214.4	2	2.1	73	239
YE3-225M-6	30	980	92.9	0.83	59.1	6.9	292.4	2	2.1	74	301
YE3-250M-6	37	980	93.3	0.84	71.7	7.1	360.6	2	2.1	76	387
YE3-280S-6	45	990	93.7	0.85	85.8	7.3	434.1	2	2	78	501
YE3-280M-6	55	990	94.1	0.86	103.3	7.3	530.6	2	2	78	547
YE3-315S-6	75	987	94.6	0.84	143.4	6.6	725.7	2	2	83	1178
YE3-315M-6	90	987	94.9	0.85	169.5	6.7	870.8	2	2	83	1230
YE3-315L1-6	110	987	95.1	0.85	206.8	6.7	1064.3	2	2	83	1208
YE3-315L2-6	132	987	95.4	0.86	244.4	6.8	1277.2	2	2	83	1340
YE3-355M1-6	160	985	95.6	0.86	295.7	6.8	1551.3	1.8	2	85	1680

产品技术数据（380V，50Hz）Product technical data(380V,50Hz)

型号 Type	功率 kW	转速 r/min	效率 Eff.%	功率因数 P.F	额定电流 A	堵转电流倍数 I_{st}/I_N	额定转矩 N*m	堵转转矩倍数 T_{st}/T_N	最大转矩倍数 T_{max}/T_N	噪声 dB(A)	重量 kg
YE3-355M2-6	200	985	95.8	0.87	364.6	6.8	1939.1	1.8	2	85	1780
YE3-355L-6	250	985	95.8	0.87	455.7	6.8	2423.9	1.8	2	85	2205
同步转速 750r/min											
YE3-80M1-8	0.18	650	58.7	0.61	0.76	5.2	2.64	1.8	1.9	52	15
YE3-80M2-8	0.25	650	64.1	0.61	0.97	5.7	3.67	1.8	1.9	52	16
YE3-90S-8	0.37	670	69.3	0.61	1.33	6.2	5.27	1.8	1.9	56	20
YE3-90L-8	0.55	670	73	0.61	1.88	5.9	7.84	1.8	2	56	23
YE3-100L1-8	0.75	690	75	0.67	2.27	6.2	10.4	1.8	2	59	32
YE3-100L2-8	1.1	690	77.7	0.69	3.12	6.2	15.2	1.8	2	59	35
YE3-112M-8	1.5	690	79.7	0.7	4.08	6.7	20.8	1.8	2	61	37
YE3-132S-8	2.2	710	81.9	0.71	5.75	6.7	29.6	1.8	2	64	54
YE3-132M-8	3	710	83.5	0.73	7.48	6.9	40.4	1.8	2	64	58
YE3-160M1-8	4	720	84.8	0.73	9.82	6.9	53.1	1.9	2	68	104
YE3-160M2-8	5.5	720	86.2	0.74	13.1	6.9	73.0	1.9	2	68	120
YE3-160L-8	7.5	720	87.3	0.75	17.4	6.6	99.5	1.9	2	68	126
YE3-180L-8	11	920	88.6	0.75	25.2	6.6	114.2	2	2	70	219
YE3-200L-8	15	730	89.6	0.76	33.5	6.8	196.2	2	2	73	225
YE3-225S-8	18.5	740	90.1	0.76	41	6.8	238.8	1.9	2	73	280
YE3-225M-8	22	740	90.6	0.78	47.3	7	283.9	1.9	2	73	300
YE3-250M-8	30	740	91.3	0.79	63.2	6.7	387.2	1.9	2	75	378
YE3-280S-8	37	740	91.8	0.79	77.5	6.7	477.5	1.9	2	76	475
YE3-280M-8	45	740	92.2	0.79	93.9	6.7	580.7	1.9	2	76	541
同步转速 750r/min											
YE3-315S-8	55	740	92.5	0.81	111.5	6.8	709.8	1.8	2	82	995
YE3-315M-8	75	740	93.1	0.81	151.1	6.3	967.9	1.8	2	82	1046
YE3-315L1-8	90	740	93.4	0.82	178.5	6.4	1161.5	1.8	2	82	1052
YE3-315L2-8	110	740	93.7	0.82	217.5	6.4	1419.6	1.8	2	82	1130
YE3-355M1-8	132	740	94	0.82	260.2	6.4	1703.5	1.8	2	89	1714
YE3-355M2-8	160	740	94.3	0.82	314.4	6.4	2064.9	1.8	2	89	1870
YE3-355L-8	200	740	94.6	0.83	387	6.4	2581.1	1.8	2	89	1980
同步转速 600r/min											
YE3-315S-10	45	592	92	0.75	99.1	6.2	725.9	1.5	2	82	857
YE3-315M-10	55	592	92	0.75	121.1	6.2	887.3	1.5	2	82	881
YE3-315L1-10	75	592	92.8	0.76	161.6	5.8	1209.9	1.5	2	82	884
YE3-315L2-10	90	592	93	0.77	191	5.9	1451.9	1.5	2	82	935
YE3-355M1-10	110	585	93.3	0.78	229.7	6	1795.7	1.3	2	90	1648
YE3-355M2-10	132	585	93.8	0.78	274.1	6.1	2154.9	1.3	2	90	1877
YE3-355L-10	160	585	93.8	0.78	332.3	6.1	2612.0	1.3	2	90	1984

IM B3 外形及安装尺寸 IM B3 Overall and Mounting dimensions

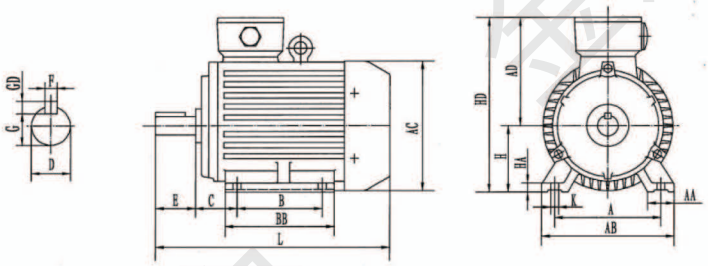

机座号 Frame	极数 Poles	安装尺寸 Mounting Dimension									外形尺寸 Overall Dimension							
		A	B	C	D	E	F	G	H	K	AA	BB	HA	AB	AC	AD	HD	L
80M	2、4、6、8	125	100	50	19	40	6	15.5	80	10	34	130	10	165	175	145	220	305
90S	2、4、6、8	140	100	56	24	50	8	20	90	10	36	140	12	180	205	170	265	360
90L	2、4、6、8	140	125	56	24	50	8	20	90	10	36	165	12	180	205	170	265	390
100L	2、4、6、8	160	140	63	28	60	8	24	100	12	40	176	14	205	215	180	270	435
112M	2、4、6、8	190	140	70	28	60	8	24	112	12	45	180	15	230	255	200	310	470
132S	2、4、6、8	216	140	89	38	80	10	33	132	12	55	186	18	270	310	230	365	510
132M	4、6、8	216	178	89	38	80	10	33	132	12	55	224	18	270	310	230	365	550
160M	2、4、6、8	254	210	108	42	110	12	37	160	14.5	65	258	19	320	340	260	425	730
160L	2、4、6、8	254	254	108	42	110	12	37	160	14.5	65	302	19	320	340	260	425	760
180M	2、4	279	241	121	48	110	14	42.5	180	14.5	70	311	22	355	390	285	460	770
180L	4、6、8	279	279	121	48	110	14	42.5	180	14.5	70	349	22	355	390	285	460	800
200L	2、4、6、8	318	305	133	55	110	16	49	200	18.5	70	363	25	395	445	320	520	860
225S	4、8	356	286	149	60	140	18	53	225	18.5	75	349	28	435	495	350	575	830
225M	2	356	311	149	55	110	16	49	225	18.5	75	375	28	435	495	350	575	830
225M	4、6、8	356	311	149	60	140	18	53	225	18.5	75	375	28	435	495	350	575	860

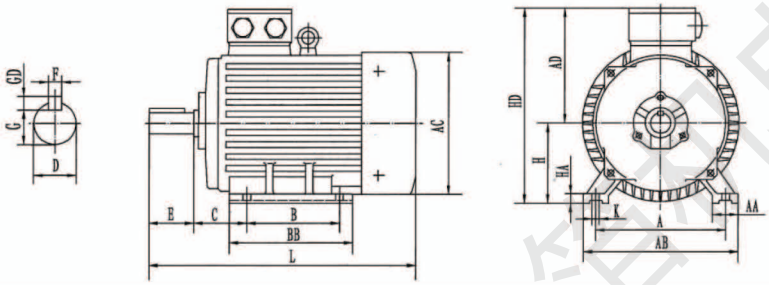

机座号 Frame	极数 Poles	安装尺寸 Mounting Dimension									外形尺寸 Overall Dimension							
		A	B	C	D	E	F	G	H	K	AA	BB	HA	AB	AC	AD	HD	L
250M	2	406	349	168	60	140	18	53	250	24	80	440	30	490	550	390	635	990
250M	4、6、8	406	349	168	65	140	18	58	250	24	80	440	30	490	550	390	635	990
280S	2	457	368	190	65	140	18	58	280	24	85	480	35	550	630	435	705	990
280S	4、6、8	457	368	190	75	140	20	67.5	280	24	85	480	35	550	630	435	705	990
280M	2	457	419	190	65	140	18	58	280	24	85	536	35	550	630	435	705	1040
280M	4、6、8	457	419	190	75	140	20	67.5	280	24	85	536	35	550	630	435	705	1040
315S	2	508	406	216	65	140	18	58	315	28	120	570	45	635	645	530	845	1180
315S	4、6、8、10	508	406	216	80	170	22	71	315	28	120	570	45	635	645	530	845	1290
315M	2	508	457	216	65	140	18	58	315	28	120	680	45	635	645	530	845	1210
315M	4、6、8、10	508	457	216	80	170	22	71	315	28	120	680	45	635	645	530	845	1320
315L	2	508	508	216	65	140	18	58	315	28	120	680	45	635	645	530	845	1210
315L	4、6、8、10	508	508	216	80	170	22	71	315	28	120	680	45	635	645	530	845	1320
355M	2	610	560	254	75	140	20	67.5	355	28	125	800	49	730	710	655	1010	1500
355M	4、6、8、10	610	560	254	95	170	25	86	355	28	125	800	49	730	710	655	1010	1530
355L	2	610	630	254	75	140	20	67.5	355	28	125	800	49	730	710	655	1010	1500
355L	4、6、8、10	610	630	254	95	170	25	86	355	28	125	800	49	730	710	655	1010	1530

IM B5 外形及安装尺寸 IM B5 Overall and Mounting dimensions

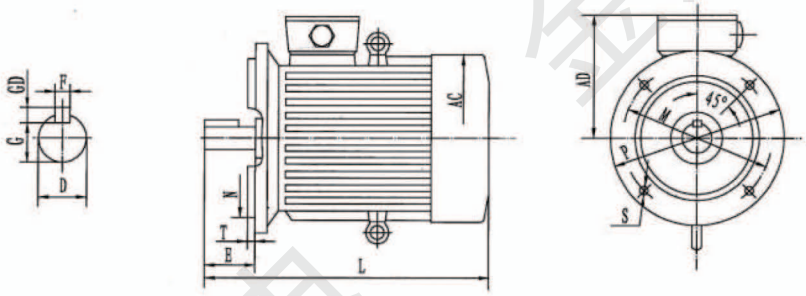

机座号 Frame	极数 Poles	安装尺寸 Mounting Dimension									外形尺寸 Overall Dimension		
		D	E	F	G	M	N	P	S	T	AC	AD	L
80M	2、4、6、8	19	40	6	15.5	165	130	200	4-φ12	3.5	175	145	305
90S	2、4、6、8	24	50	8	20	165	130	200	4-φ12	3.5	205	170	360
90L	2、4、6、8	24	50	8	20	165	130	200	4-φ12	3.5	205	170	390
100L	2、4、6、8	28	60	8	24	215	180	250	4-φ14.5	4	215	180	435
112M	2、4、6、8	28	60	8	24	215	180	250	4-φ14.5	4	255	200	470
132S	2、4、6、8	38	80	10	33	265	230	300	4-φ14.5	4	310	230	510
132M	4、6、8	38	80	10	33	265	230	300	4-φ14.5	4	310	230	550
160M	2、4、6、8	42	110	12	37	300	250	350	4-φ18.5	5	340	260	730
160L	2、4、6、8	42	110	12	37	300	250	350	4-φ18.5	5	340	260	760
180M	2、4	48	110	14	42.5	300	250	350	4-φ18.5	5	390	285	770
180L	4、6、8	48	110	14	42.5	300	250	350	4-φ18.5	5	390	285	800
200L	2、4、6、8	55	110	16	49	350	300	400	4-φ18.5	5	445	320	860

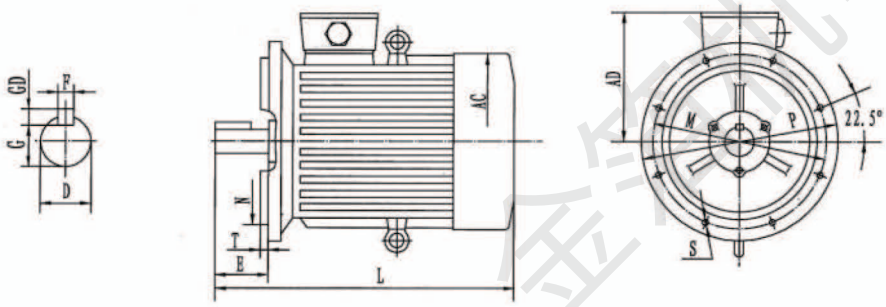

机座号 Frame	极数 Poles	安装尺寸 Mounting Dimension									外形尺寸 Overall Dimension		
		D	E	F	G	M	N	P	S	T	AC	AD	L
225S	4、8	60	140	18	53	400	350	450	8-φ18.5	5	495	350	830
225M	2	55	110	16	49	400	350	450	8-φ18.5	5	495	350	830
225M	4、6、8	60	140	18	53	400	350	450	8-φ18.5	5	495	350	860
250M	2	60	140	18	53	500	450	550	8-φ18.5	5	550	390	990
250M	4、6、8	65	140	18	58	500	450	550	8-φ18.5	5	550	390	990
280S	2	65	140	18	58	500	450	550	8-φ18.5	5	630	435	990
280S	4、6、8	75	140	20	67.5	500	450	550	8-φ18.5	5	630	435	990
280M	2	65	140	18	58	500	450	550	8-φ18.5	5	630	435	1040
280M	4、6、8	75	140	20	67.5	500	450	550	8-φ18.5	5	630	435	1040

IM V1 外形及安装尺寸 IM V1 Overall and Mounting dimensions

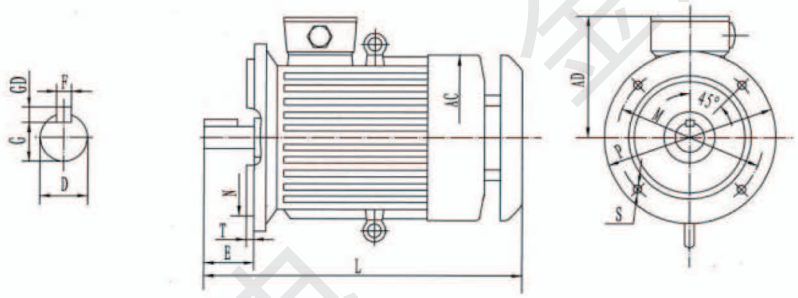

机座号 Frame	极数 Poles	安装尺寸 Mounting Dimension									外形尺寸 Overall Dimension		
		D	E	F	G	M	N	P	S	T	AC	AD	L
180M	2、4	48	110	14	42.5	300	250	350	4-Φ18.5	5	390	285	845
180L	4、6、8	48	110	14	42.5	300	250	350	4-Φ18.5	5	390	285	875
200L	2、4、6、8	55	110	16	49	350	300	400	4-Φ18.5	5	445	320	935

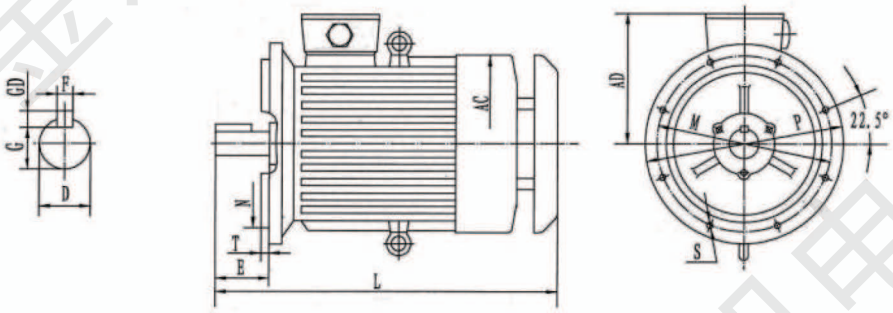

机座号 Frame	极数 Poles	安装尺寸 Mounting Dimension									外形尺寸 Overall Dimension		
		D	E	F	G	M	N	P	S	T	AC	AD	L
225S	4、8	60	140	18	53	400	350	450	8-Φ18.5	5	495	350	910
225M	2	55	110	16	49	400	350	450	8-Φ18.5	5	495	350	905
225M	4、6、8	60	140	18	53	400	350	450	8-Φ18.5	5	495	350	935
250M	2	60	140	18	53	500	450	550	8-Φ18.5	5	550	390	1025
250M	4、6、8	65	140	18	58	500	450	550	8-Φ18.5	5	550	390	1025
280S	2	65	140	18	58	500	450	550	8-Φ18.5	5	630	435	1085
280S	4、6、8	75	140	20	67.5	500	450	550	8-Φ18.5	5	630	435	1085
280M	2	65	140	18	58	500	450	550	8-Φ18.5	5	630	435	1135
280M	4、6、8	75	140	20	67.5	500	450	550	8-Φ18.5	5	630	435	1135
315S	2	65	140	18	58	600	550	660	8-Φ24	6	645	530	1325
315S	4、6、8、10	80	170	22	71	600	550	660	8-Φ24	6	645	530	1390
315M	2	65	140	18	58	600	550	660	8-Φ24	6	645	530	1435
315M	4、6、8、10	80	170	22	71	600	550	660	8-Φ24	6	645	530	1500
315L	2	65	140	18	58	600	550	660	8-Φ24	6	645	530	1435
315L	4、6、8、10	80	170	22	71	600	550	660	8-Φ24	6	645	530	1500
355M	2	75	140	20	67.5	740	680	800	8-Φ24	6	710	655	1650
355M	4、6、8、10	95	170	25	86	740	680	800	8-Φ24	6	710	655	1700
355L	2	75	140	20	67.5	740	680	800	8-Φ24	6	710	655	1650
355L	4、6、8、10	95	170	25	86	740	680	800	8-Φ24	6	710	655	1700

IM B35 外形及安装尺寸 IM B35 Overall and Mounting dimensions

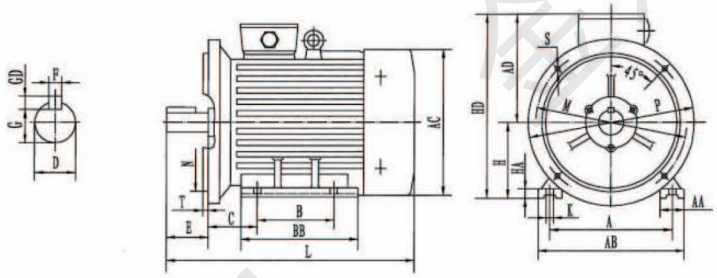

机座号 Frame	极数 Poles	安装尺寸 Mounting Dimension														外形尺寸 Overall Dimension							
		A	B	C	D	E	F	G	H	K	M	N	P	S	T	AA	BB	HA	AB	AC	AD	HD	L
80M	2、4、6、8	125	100	50	19	40	6	15.5	80	10	165	130	200	4-φ12	3.5	34	130	10	165	175	145	220	305
90S	2、4、6、8	140	100	56	24	50	8	20	90	10	165	130	200	4-φ12	3.5	36	140	12	180	205	170	265	360
90L	2、4、6、8	140	125	56	24	50	8	20	90	10	165	130	200	4-φ12	3.5	36	165	12	180	205	170	265	390
100L	2、4、6、8	160	140	63	28	60	8	24	100	12	215	180	250	4-φ14.5	4	40	176	14	205	215	180	270	435
112M	2、4、6、8	190	140	70	28	60	8	24	112	12	215	180	250	4-φ14.5	4	45	180	15	230	255	200	310	470
132S	2、4、6、8	216	140	89	38	80	10	33	132	12	265	230	300	4-φ14.5	4	55	186	18	270	310	230	365	510
132M	4、6、8	216	178	89	38	80	10	33	132	12	265	230	300	4-φ14.5	4	55	224	18	270	310	230	365	550
160M	2、4、6、8	254	210	108	42	110	12	37	160	14.5	300	250	350	4-φ18.5	5	65	258	19	320	340	260	425	730
160L	2、4、6、8	254	254	108	42	110	12	37	160	14.5	300	250	350	4-φ18.5	5	65	302	19	320	340	260	425	760
180M	2、4	279	241	121	48	110	14	42.5	180	14.5	300	250	350	4-φ18.5	5	70	311	22	355	390	285	460	770
180L	4、6、8	279	279	121	48	110	14	42.5	180	14.5	300	250	350	4-φ18.5	5	70	349	22	355	390	285	460	800
200L	2、4、6、8	318	305	133	55	110	16	49	200	18.5	350	300	400	4-φ18.5	5	70	363	25	395	445	320	520	860

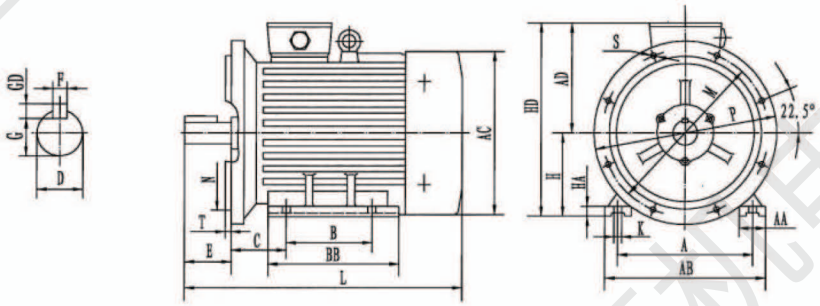

机座号 Frame	极数 Poles	安装尺寸 Mounting Dimension														外形尺寸 Overall Dimension							
		A	B	C	D	E	F	G	H	K	M	N	P	S	T	AA	BB	HA	AB	AC	AD	HD	L
225S	4、8	356	286	149	60	140	18	53	225	18.5	400	350	450	8-φ18.5	5	75	349	28	435	495	350	575	830
225M	2	356	311	149	55	110	16	49	225	18.5	400	350	450	8-φ18.5	5	75	375	28	435	495	350	575	830
225M	4、6、8	356	311	149	60	140	18	53	225	18.5	400	350	450	8-φ18.5	5	75	375	28	435	495	350	575	860
250M	2	406	349	168	60	140	18	53	250	24	500	450	550	8-φ18.5	5	80	440	30	490	550	390	635	990
250M	4、6、8	406	349	168	65	140	18	58	250	24	500	450	550	8-φ18.5	5	80	440	30	490	550	390	635	990
280S	2	457	368	190	65	140	18	58	280	24	500	450	550	8-φ18.5	5	85	480	35	550	630	435	705	990
280S	4、6、8	457	368	190	75	140	20	67.5	280	24	500	450	550	8-φ18.5	5	85	480	35	550	630	435	705	990
280M	2	457	419	190	65	140	18	58	280	24	500	450	550	8-φ18.5	5	85	536	35	550	630	435	705	1040
280M	4、6、8	457	419	190	75	140	20	67.5	280	24	500	450	550	8-φ18.5	5	85	536	35	550	630	435	705	1040
315S	2	508	406	216	65	140	18	58	315	28	600	550	660	8-φ24	6	120	570	45	635	645	530	845	1180
315S	4、6、8、10	508	406	216	80	170	22	71	315	28	600	550	660	8-φ24	6	120	570	45	635	645	530	845	1290
315M	2	508	457	216	65	140	18	58	315	28	600	550	660	8-φ24	6	120	680	45	635	645	530	845	1210
315M	4、6、8、10	508	457	216	80	170	22	71	315	28	600	550	660	8-φ24	6	120	680	45	635	645	530	845	1320
315L	2	508	508	216	65	140	18	58	315	28	600	550	660	8-φ24	6	120	680	45	635	645	530	845	1210
315L	4、6、8、10	508	508	216	80	170	22	71	315	28	600	550	660	8-φ24	6	120	680	45	635	645	530	845	1320
355M	2	610	560	254	75	140	20	67.5	355	28	740	680	800	8-φ24	6	125	800	49	730	710	655	1010	1500
355M	4、6、8、10	610	560	254	95	170	25	86	355	28	740	680	800	8-φ24	6	125	800	49	730	710	655	1010	1530
355L	2	610	630	254	75	140	20	67.5	355	28	740	680	800	8-φ24	6	125	800	49	730	710	655	1010	1500
355L	4、6、8、10	610	630	254	95	170	25	86	355	28	740	680	800	8-φ24	6	125	800	49	730	710	655	1010	1530